2023年度　第19回明治安田生命立川市選抜招待大会

最終Ｔ結果表

日程　１２月１７日（日）

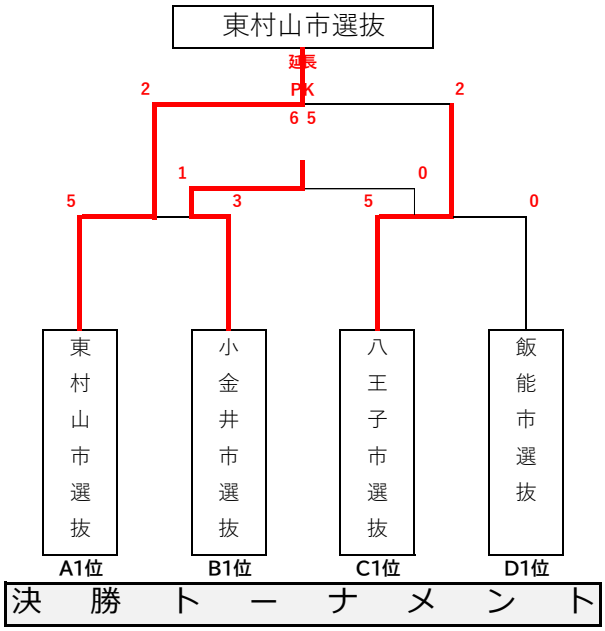

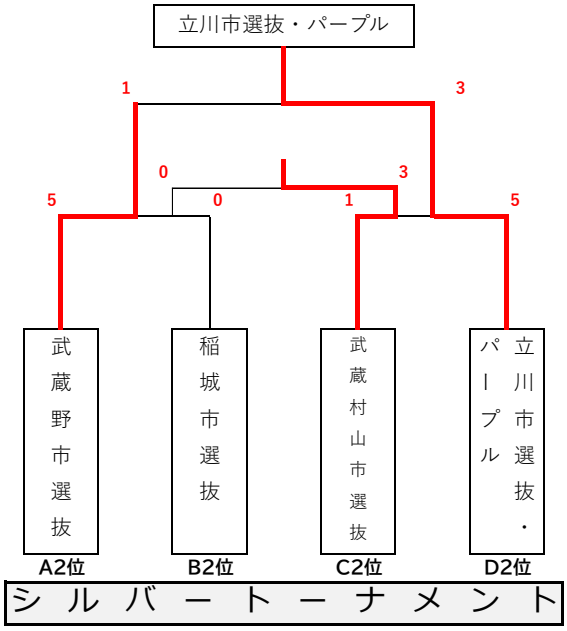

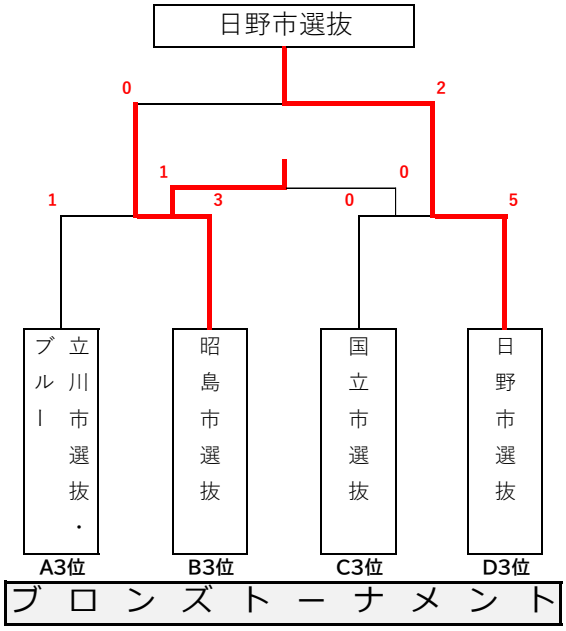

※第4試合終了後に、ブロンズトーナメント4チームは本部前にて
表彰式をおこないますので集合してください。

2023年度　第19回明治安田生命立川市選抜招待大会

最終対戦結果表

日　程		１２月１６日（土）							
会　場		真如ヤーナ芝生ひろばサッカー場・北							
Ｎｏ．	キックオフ	タイトル	チーム				チーム	主審	副審
1	10:10	A	武蔵野市選抜	3	－	1	立川市選抜ブルー	本部	国立・武蔵村山
2	11:05	C	国立市選抜	0	－	2	武蔵村山市選抜	本部	武蔵野・立川
3	12:00	A	武蔵野市選抜	3	－	5	東村山市選抜	本部	国立・武蔵村山
4	12:55	C	国立市選抜	0	－	15	八王子市選抜	本部	武蔵野・東村山
5	13:50	A	立川市選抜ブルー	2	－	3	東村山市選抜	本部	国立・八王子
6	14:45	C	武蔵村山市選抜	0	－	3	八王子市選抜	本部	立川・東村山

日　程		１２月１６日（土）							
会　場		真如ヤーナ芝生ひろばサッカー場・南							
Ｎｏ．	キックオフ	タイトル	チーム				チーム	主審	副審
1	10:10	B	昭島市選抜	1	－	0	小金井市選抜	本部	日野・立川
2	11:05	D	日野市選抜	0	－	2	立川市選抜パープル	本部	昭島・小金井
3	12:00	B	昭島市選抜	0	－	3	稲城市選抜	本部	日野・立川
4	12:55	D	日野市選抜	1	－	2	飯能市選抜	本部	昭島・稲城
5	13:50	B	小金井市選抜	4	－	1	稲城市選抜	本部	日野・飯能
6	14:45	D	立川市選抜パープル	1	－	2	飯能市選抜	本部	小金井・稲城

日　程		１２月１７日（日）							
会　場		真如ヤーナ芝生ひろばサッカー場・北							
Ｎｏ．	キックオフ	タイトル	チーム				チーム	主審	副審
1	10:00	ブロンズ	立川市選抜ブルー	1	－	3	昭島市選抜	本部	武蔵野・稲城
2	10:55	シルバー	武蔵野市選抜	5	－	0	稲城市選抜	本部	立川・昭島
3	11:50	**準決勝**	東村山市選抜	5	－	3	小金井市選抜	本部	武蔵野・稲城
4	12:45	ブロンズ	昭島市選抜	0	－	2	日野市選抜	本部	東村山・小金井
5	13:45	シルバー	武蔵野市選抜	1	－	3	立川市選抜パープル	本部	北1勝・南1勝
6	14:40	**決勝**	東村山市選抜	2	延長 PK6-5	2	八王子市選抜	本部	北2勝・南2勝

日　程		１２月１７日（日）							
会　場		真如ヤーナ芝生ひろばサッカー場・南							
Ｎｏ．	キックオフ	タイトル	チーム				チーム	主審	副審
1	10:00	ブロンズ	国立市選抜	0	－	5	日野市選抜	本部	武蔵村山2名
2	10:55	シルバー	武蔵村山市選抜	1	－	5	立川市選抜パープル	本部	国立２名
3	11:50	**準決勝**	八王子市選抜	5	－	0	飯能市選抜	本部	武蔵村山2名
4	12:45	ブロンズ	立川市選抜ブルー	1	－	0	国立市選抜	本部	八王子２名
5	13:45	シルバー	稲城市選抜	0	－	3	武蔵村山市選抜	本部	北1敗・南1敗
6	14:40	**３位決定**	小金井市選抜	1	－	0	飯能市選抜	本部	北2敗・南2敗

※左側のチームがホーム（ベンチ）扱い。